HÄFELE

# DIGITAL DOOR LOCK

## ชุดล็อคประตูระบบดิจิตอล

PROJECT V.3

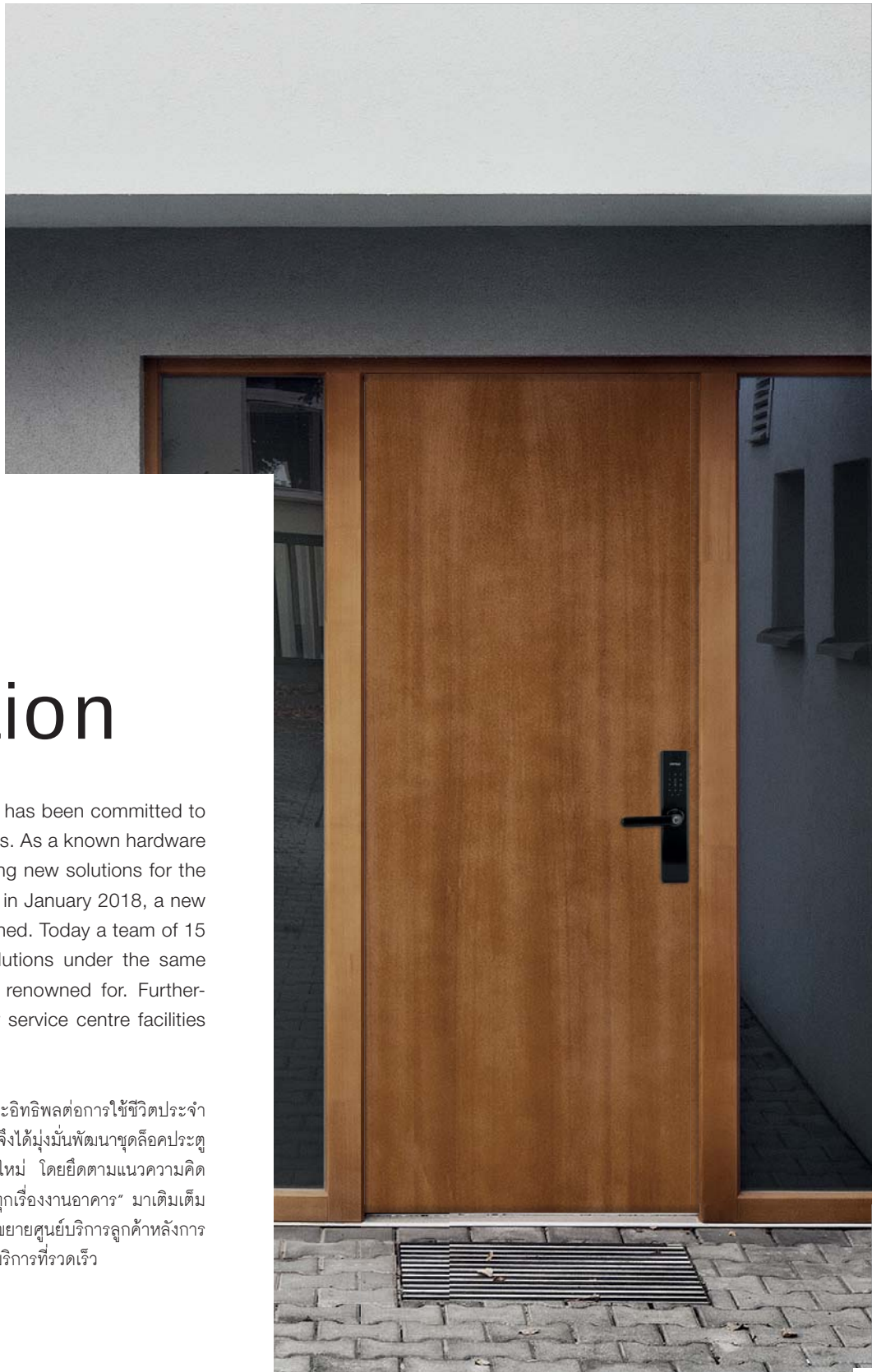

# Introduction

For over 28 years Hafele (Thailand) Ltd. has been committed to delivering the best value for your projects. As a known hardware supplier, we invested heavily into creating new solutions for the digital transformation of buildings. Thus in January 2018, a new Smart Technology Division was established. Today a team of 15 specialists are creating new Smart solutions under the same strict quality control policies Häfele is renowned for. Furthermore, we upgraded and expanded our service centre facilities for your benefit.

ในทุกวันนี้ต้องยอมรับว่าเทคโนโลยีได้มีบทบาทและอิทธิพลต่อการใช้ชีวิตประจำวันมากขึ้น เฮเฟเล่ได้เล็งเห็นถึงเทรนด์ที่เปลี่ยนไป จึงได้มุ่งมั่นพัฒนาชุดล็อคประตูระบบดิจิตอลในปีที่ผ่านมา เพื่อส่งมอบชุดล็อครุ่นใหม่ โดยยึดตามแนวความคิด "Completed Building Solutions อุปกรณ์ครบจบทุกเรื่องงานอาคาร" มาเติมเต็มการใช้ชีวิตที่เปลี่ยนไป อีกทั้งเรายังส่งเสริมการขยายศูนย์บริการลูกค้าหลังการขายให้ครอบคลุมทั่วทุกภูมิภาค เพื่อรองรับการให้บริการที่รวดเร็ว

HÄFELE

**Research & Development**
การวิจัยและพัฒนาสินค้า

**Sales Support team**
การสนับสนุนการขาย

**Implementation Management**
การจัดการและบริหารโครงการ

**Customer Service Center**
ศูนย์บริการลูกค้า

**After Sales Service Engineers**
วิศวกรบริการหลังการขาย

Häfele (Thailand) Ltd. is proud to present here the latest digital door lock lineup. We listened to your requirements and created a modern assortment of attractive digital locking solutions.

เฮเฟเล่ ประเทศไทย ขอนำเสนอเทคโนโลยีชุดล็อคประตูระบบดิจิตอล รุ่นใหม่ล่าสุด ซึ่งถูกคัดสรรมาเพื่อตอบโจทย์การใช้ชีวิตของคุณให้สะดวก สบายและปลอดภัยมากยิ่งขึ้น

Digital Door Lock Project 2023

ER4900

# Surface Mounted Rim Lock

## Horizontal Locking Body

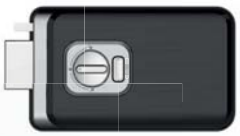

### Features / คุณสมบัติ

- Value range surface mounted rim lock
  ชุดล็อคเสริมประตูระบบดิจิตอลรุ่นประหยัด
- Modern and slim design
  ดีไซน์ทันสมัยและรูปทรงแบบบาง
- Digital touchpad
  ปุ่มกดแบบสัมผัส
- Key card access compatible with Mifare RFID cards
  รองรับบัตร Mifare
- Easy to install
  ติดตั้งง่าย
- English voice guide
  การแนะนำการตั้งค่าอุปกรณ์ด้วยเสียง
- PC/ABS plastic external and internal module
  โมดูลด้านนอกและด้านในผลิตจากพลาสติก PC/ABS

| Product information<br>รายละเอียดผลิตภัณฑ์ | Cat. No.<br>รหัสสินค้า |
|---|---|
| Black / สีดำ | 912.20.370 |

- Door thickness mm / สำหรับประตูหนา มม.: 30–50
- Min. door frame mm /
  สำหรับกรอบบานประตูหนาอย่างน้อย มม.: 80

# ชุดล็อคเสริมประตูระบบดิจิตอล
แบบแนวนอน

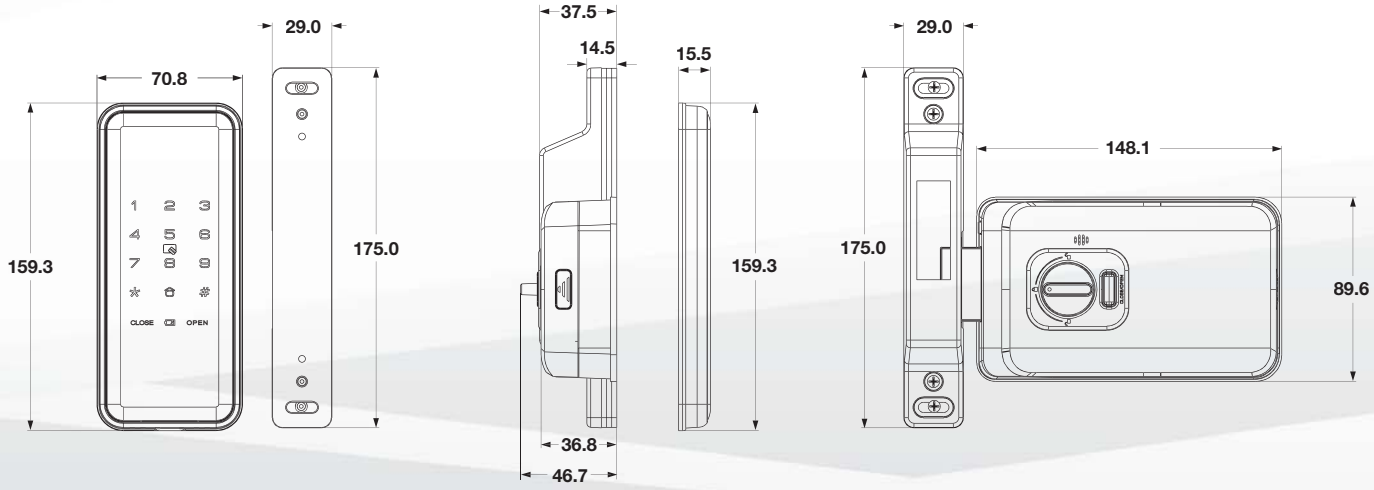


External Module
โมดูลด้านนอกห้อง

Internal Module
โมดูลด้านในห้อง

## Key Specifications / คุณสมบัติหลัก

| | |
|---|---|
| 1. Access Modes / วิธีการปลดล็อค | |
| > PIN Code / รหัสผ่าน | 1 Master PIN code, up to 20 user PIN codes / 1 รหัสผ่านหลัก, 20 รหัสผ่านทั่วไป |
| > Key Card / คีย์การ์ด | 50 User key cards (RFID, BTS) / 50 คีย์การ์ดทั่วไป (แบบ RFID หรือ BTS) |
| 2. Locking Modes / โหมดการล็อค | Auto locking, Manual locking<br>โหมดการล็อคอัตโนมัติ, โหมดการล็อคด้วยมือ |
| 3. Additional Features<br>คุณสมบัติเสริม | Random PIN code function / การใส่รหัสผ่านแบบสุ่ม |
| 4. Power Supply / แหล่งจ่ายไฟ | 4 Batteries 1.5V AA, Micro USB emergency power port<br>แบตเตอรี่ขนาด AA 4 ก้อน, แหล่งจ่ายไฟฉุกเฉินแบบ Micro USB |
| 5. Supplied with / ประกอบด้วย | 1 External and internal module / โมดูลด้านนอกห้องและในห้อง 1 ชุด<br>1 Set of striking plate / เพลทรับกลอน 1 ชุด<br>1 Set of fixing material / อุปกรณ์ติดตั้ง 1 ชุด<br>2 Key cards, 2 Key tags / คีย์การ์ด 2 ใบ, คีย์การ์ดแบบแขวนพวงกุญแจ 2 ใบ<br>1 User manual and installation guide / คู่มือการใช้งาน, คู่มือติดตั้งและแผ่นทาบเจาะ 1 ชุด |

ER5100

# Surface Mounted Rim Lock

## Vertical Locking Body

### Features / คุณสมบัติ

- Value range surface mounted rim lock
  ชุดล็อคเสริมประตูระบบดิจิตอล
- Bluetooth built-in to connect with Häfele Smart Lock App for easy configuration of lock features
  บลูทูธในตัวเพื่อเชื่อมต่อกับ แอปพลิเคชัน Hafele Smart Lock เพื่อง่ายสำหรับการตั้งค่าคุณสมบัติของล็อค
- Bluetooth key sharing
  การแชร์สิทธิ์ปลดล็อคด้วยบลูทูธคีย์
- Advanced fingerprint reader
  หัวอ่านลายนิ้วมือเทคโนโลยีขั้นสูง
- Key card access compatible with Mifare and Rabbit RFID cards
  รองรับบัตร Mifare และ บัตร Rabbit
- Modern and slim design
  ดีไซน์ทันสมัยและรูปทรงแบบบาง
- Digital touchpad
  ปุ่มกดแบบสัมผัส
- English Voice Guide
  การแนะนำการตั้งค่าอุปกรณ์ด้วยเสียง

| Product information<br>รายละเอียดผลิตภัณฑ์ | Cat. No.<br>รหัสสินค้า |
|---|---|
| ER5100<br>Black, Rim silver matt / สีดำ ขอบสีเงินด้าน | 912.20.205 |
| Plug-in Module (Zigbee) | 912.20.834 |
| WIFI Zigbee Gateway | 985.03.006 |

- Door thickness mm / สำหรับประตูหนา มม: 30–50
- Min. door frame mm /
  สำหรับกรอบบานประตูหนาอย่างน้อย มม.: 80

# ชุดล็อคเสริมประตูระบบดิจิตอล
แบบแนวตั้ง

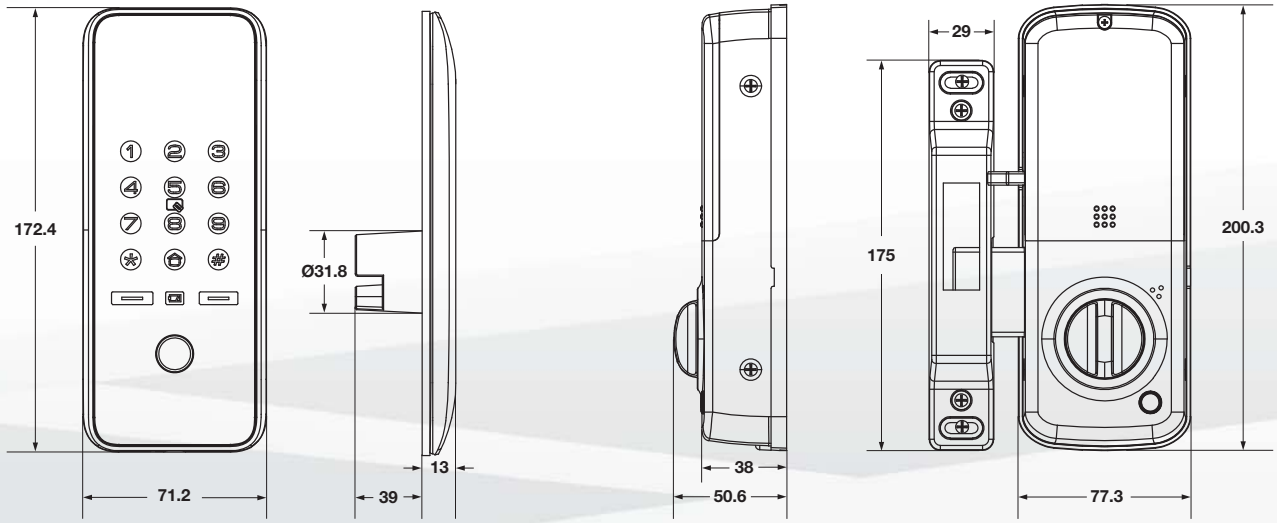


External Module
โมดูลด้านนอกห้อง

Internal Module
โมดูลด้านในห้อง

## Key Specifications / คุณสมบัติหลัก

| | |
|---|---|
| 1. Access Modes / วิธีการปลดล็อค | |
| > PIN Code / รหัสผ่าน | 1 Master PIN code, up to 10 user PIN codes / 1 รหัสผ่านหลัก, 10 รหัสผ่านทั่วไป |
| > Key Card / คีย์การ์ด | 100 User key cards (RFID, BTS) / 100 คีย์การ์ดทั่วไป (แบบ RFID หรือ BTS) |
| > Bluetooth Key / บลูทูธคีย์ | Up to 100 users / บลูทูธคีย์สูงสุด 100 ผู้ใช้งาน |
| > Fingerprint / ลายนิ้วมือ | Up to 100 fingerprints / สแกนลายนิ้วมือ บันทึกได้สูงสุด 100 ลายนิ้วมือ |
| 2. Locking Modes / โหมดการล็อค | Auto locking, Manual Locking, Privacy locking<br>โหมดการล็อคอัตโนมัติ, โหมดการล็อคด้วยมือ, โหมดความเป็นส่วนตัว |
| 3. Additional Features<br>คุณสมบัติเสริม | Random PIN code function, Burglar Alarm / การใส่รหัสผ่านแบบสุ่ม, การเตือนเมื่อถูกบุกรุก |
| 4. Power Supply / แหล่งจ่ายไฟ | 4 Batteries 1.5V AA, Micro USB emergency power port<br>แบตเตอรี่ขนาด AA 4 ก้อน, แหล่งจ่ายไฟฉุกเฉินแบบ Micro USB |
| 5. Supplied with / ประกอบด้วย | 1 External and internal module / โมดูลด้านนอกห้องและในห้อง 1 ชุด<br>1 Set of striking plate / เพลทรับกลอน 1 ชุด<br>1 Set of fixing material / อุปกรณ์ติดตั้ง 1 ชุด<br>2 Key cards, 2 Key tags / คีย์การ์ด 2 ใบ, คีย์การ์ดแบบแขวนพวงกุญแจ 2 ใบ<br>1 User manual and installation guide / คู่มือการใช้งาน, คู่มือติดตั้งและแผ่นทาบเจาะ 1 ชุด |

ER5200

# Digital Sliding Rim Lock

## Vertical Locking Body

### Features / คุณสมบัติ

- Value range surface mounted rim lock
  ชุดล็อคเสริมประตูระบบดิจิตอลรุ่นประหยัด
- Magnetic door sensor to detect open/close status
  ตรวจสอบประตูเปิด/ปิดด้วยเซ็นเซอร์แม่เหล็ก
- Random security coding function
  ฟังก์ชันการใส่รหัสผ่านแบบสุ่ม
- Bluetooth key sharing
  การแชรสิทธิ์ปลดล็อคด้วยบลูทูธคีย์
- Advanced fingerprint reader
  หัวอ่านลายนิ้วมือเทคโนโลยีขั้นสูง
- Key card access compatible with Mifare and Rabbit RFID cards
  รองรับบัตร Mifare และ บัตร Rabbit
- Bluetooth built-in to connect with Häfele Access App for easy configuration of lock features
  บลูทูธในตัวเพื่อเชื่อมต่อกับ แอปพลิเคชัน Häfele Access เพื่อง่ายสำหรับการตั้งค่าของล็อค
- App supports advanced temporary PIN code creation without proximity to lock, create temporary PIN codes from anywhere / แอปพลิเคชันรองรับการสร้างรหัสผ่านชั่วคราวขั้นสูงโดยไม่ต้องอยู่ใกล้กับตัวล็อคและสามารถสร้างรหัสผ่านชั่วคราวได้จากทุกที่

| Product information<br>รายละเอียดผลิตภัณฑ์ | Cat. No.<br>รหัสสินค้า |
|---|---|
| Black / สีดำ | 912.20.225 |

- Door thickness mm / สำหรับประตูหนา มม.: 30–50
- Min. door frame mm /
  สำหรับกรอบบานประตูหนาอย่างน้อย มม.: 80

# ชุดล็อคเสริมประตูบานเลื่อนระบบดิจิตอล
แบบแนวตั้ง

External Module
โมดูลด้านนอกห้อง

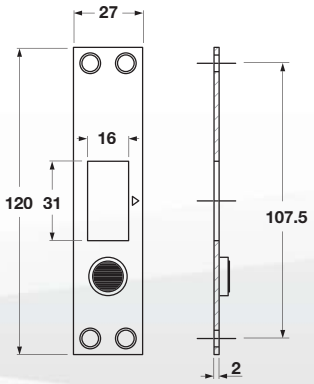


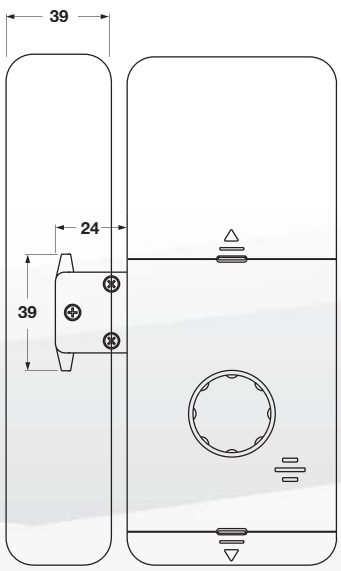


Internal Module
โมดูลด้านในห้อง

## Key Specifications / คุณสมบัติหลัก

| | |
|---|---|
| 1. Access Modes / วิธีการปลดล็อค | |
| > PIN Code / รหัสผ่าน | 1 Master PIN code, up to 100 user PIN codes / 1 รหัสผ่านหลัก, 100 รหัสผ่านทั่วไป |
| > Key Card / คีย์การ์ด | 100 User key cards (RFID, BTS) / 100 คีย์การ์ดทั่วไป (แบบ RFID หรือ BTS) |
| > Bluetooth Key / บลูทูธคีย์ | Up to 100 users / บลูทูธคีย์สูงสุด 100 ผู้ใช้งาน |
| > Fingerprint / ลายนิ้วมือ | Up to 100 fingerprints / สแกนลายนิ้วมือ บันทึกได้สูงสุด 100 ลายนิ้วมือ |
| 2. Locking Modes / โหมดการล็อค | Auto locking, Manual Locking<br>โหมดการล็อคอัตโนมัติ, โหมดการล็อคด้วยมือ |
| 3. Additional Features<br>คุณสมบัติเสริม | Random PIN code function, Burglar Alarm / การใส่รหัสผ่านแบบสุ่ม, การเตือนเมื่อถูกบุกรุก |
| 4. Power Supply / แหล่งจ่ายไฟ | 4 Batteries 1.5V AA, Micro USB emergency power port<br>แบตเตอรี่ขนาด AA 4 ก้อน, แหล่งจ่ายไฟฉุกเฉินแบบ Micro USB |
| 5. Supplied with / ประกอบด้วย | 1 External and internal module / โมดูลด้านนอกห้องและในห้อง 1 ชุด<br>2 Types of striking plates / เพลทรับกลอน 2 แบบ 1 ชุด<br>1 Set of fixing material / อุปกรณ์ติดตั้ง 1 ชุด<br>2 Key cards, 2 Key tags / คีย์การ์ด 2 ใบ, คีย์การ์ดแบบแขวนพวงกุญแจ 2 ใบ<br>1 User manual and installation guide / คู่มือการใช้งาน, คู่มือติดตั้งและแผ่นทาบเจาะ 1 ชุด |

DH2000

# Lever Lock

## Standard Latch Lock Retrofit

### Features / คุณสมบัติ

- Bluetooth built-in to connect with Häfele Smart Living App for easy configuration of lock features / บลูทูธในตัวเพื่อเชื่อมต่อกับ แอปพลิเคชัน Häfele Smart Living เพื่อง่ายสำหรับการตั้งค่าของล็อค
- Bluetooth key sharing / การแชร์สิทธิ์ปลดล็อคด้วยบลูทูธคีย์
- Advanced fingerprint reader / หัวอ่านลายนิ้วมือเทคโนโลยีขั้นสูง
- Mechanical key / กุญแจสำหรับเปิดประตูกรณีฉุกเฉิน
- Suitable for DIN left and DIN right / สามารถติดตั้งได้กับบานเปิดซ้ายและขวา
- Power input: Alkaline-manganese battery 1.5V AAA 4 pc. (Please order seperately.) / การใช้ไฟฟ้า: แบตเตอรี่อัลคาไลน์ชนิดแมงกานีส 1.5 โวลต์ ขนาด AAA 4 ก้อน (กรุณาสั่งซื้อแบตเตอรี่แยกต่างหาก)
- Micro USB emergency power supply / กรณีแบตเตอรี่หมดสามารถใช้แบตเตอรี่ผ่านไมโครยูเอสบีจากแบตเตอรี่สำรองสำหรับโทรศัพท์มือถือได้
- Aluminium alloy die-cast handle / มือจับผลิตจากอะลูมิเนียมอัลลอยด์

| Product information<br>รายละเอียดผลิตภัณฑ์ | Cat. No.<br>รหัสสินค้า |
|---|---|
| Black / สีดำ | 912.20.770 |

- Door thickness mm / สำหรับประตูหนา มม.: 32–50
- Min. door frame mm / สำหรับกรอบบานประตูหนาอย่างน้อย มม.: 100

# ชุดล็อคประตูระบบดิจิตอลแบบก้านโยก
## ลิ้นสปริงมาตรฐาน ติดตั้งแทนลูกบิดทั่วไป

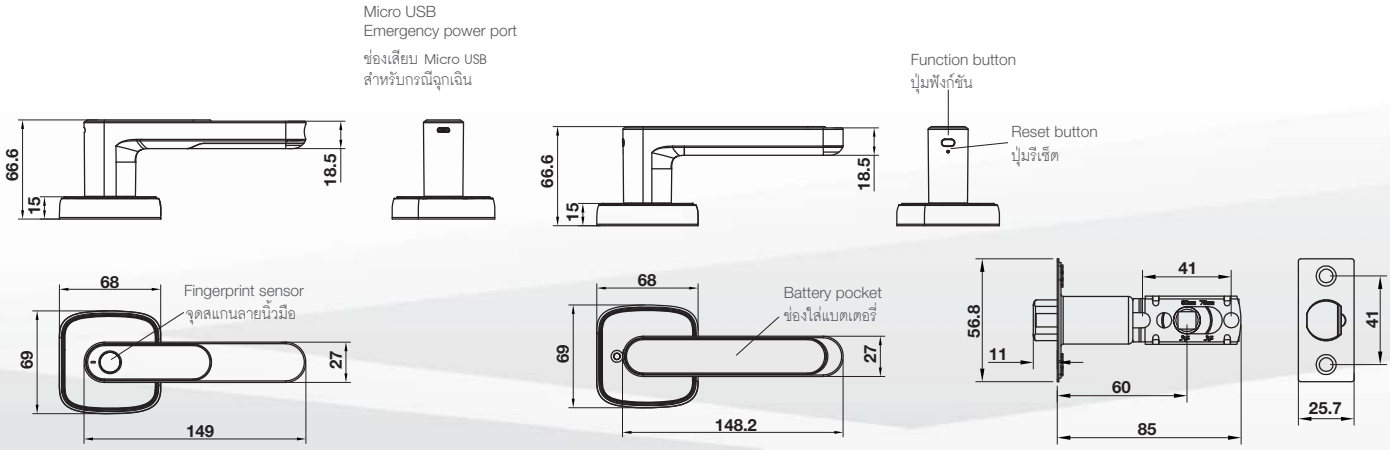


External Module
โมดูลด้านนอกห้อง

Internal Module
โมดูลด้านในห้อง

Tubular latch
ลิ้นล็อคสปริง

## Key Specifications / คุณสมบัติหลัก

| | |
|---|---|
| 1. Access Modes / วิธีการปลดล็อค | |
| > Fingerprint / ลายนิ้วมือ | 1 Master fingerprint, 19 user fingerprints / 1 ลายนิ้วมือหลัก, 19 ลายนิ้วมือทั่วไป |
| > Bluetooth Key / บลูทูธคีย์ | Up to 100 users / บลูทูธคีย์สูงสุด 100 ผู้ใช้งาน |
| > Mechanical Key<br>กุญแจสำหรับกรณีฉุกเฉิน | Key cylinder / กุญแจ |
| 2. Locking Modes / โหมดการล็อค | Auto locking, Manual locking, Passage Mode<br>โหมดการล็อคอัตโนมัติ, โหมดการล็อคด้วยมือ, โหมดประตูทางผ่าน (โหมดไม่ล็อคประตู) |
| 3. Additional Features / คุณสมบัติเสริม | Low battery power alarm / การเตือนเมื่อแบตเตอรี่มีกำลังไฟอ่อน |
| 4. Power Supply / แหล่งจ่ายไฟ | 4 Batteries 1.5V AAA, Micro USB emergency power port<br>แบตเตอรี่ขนาด AAA 4 ก้อน, แหล่งจ่ายไฟฉุกเฉินแบบไมโคร USB |
| 5. Supplied with / ประกอบด้วย | 1 External and internal handle / มือจับด้านนอกห้องและในห้อง 1 ชุด<br>1 Tubular latch / ลิ้นสปริง 1 ชุด<br>1 Set of striking plates / เพลทรับกลอน 1 ชุด<br>1 Set of fixing material / อุปกรณ์ติดตั้ง 1 ชุด<br>2 Mechanical keys / กุญแจสำรองกรณีฉุกเฉิน 2 ดอก<br>1 User manual, Installation guide /คู่มือการใช้งาน, คู่มือติดตั้งและแผ่นทาบเจาะ 1 ชุด |

DL6600

# Lever Mortise Lock

## Narrow Frame Mortise

### Features / คุณสมบัติ

- Quality range lever mortise lock / ชุดล็อคประตูระบบดิจิตอลแบบก้านโยกรุ่นมาตรฐาน
- Designed for narrow frames / ออกแบบเพื่อใช้งานกับประตูกรอบเฟรมแคบโดยเฉพาะ
- Built-in ZigBee module to connect with Hafele Smart Living App for remote unlock and easy configuration of lock features / ตัวล็อคมาพร้อมโมดูล ZigBee ในตัว เพื่อปลดล็อคระยะไกลผ่านแอปพลิเคชัน Häfele Smart Living และเพื่อง่ายต่อการตั้งค่าของล็อค
- Lift up handle lock function / ฟังก์ชันโยกมือจับขึ้นเพื่อล็อคประตู
- Mischief and hacking prevention system / ระบบป้องกันการโจรกรรม
- Key card access compatible with Mifare and Rabbit RFID cards / รองรับบัตร Mifare และบัตร Rabbit
- Aluminium alloy external/internal module and die-cast handle / โมดูลด้านนอก/ด้านใน และมือจับ ผลิตจากอะลูมิเนียมอัลลอยด์
- Black matt / สีดำด้าน

| Product information รายละเอียดผลิตภัณฑ์ | Min. door frame width mm สำหรับกรอบบานประตูหนาอย่างน้อย มม. | Cat. No. รหัสสินค้า |
|---|---|---|
| For Swing door สำหรับประตูบานเปิด | 60 | 912.20.187 |
| For Sliding door สำหรับประตูบานเลื่อน | 50 | 912.20.188 |
| WIFI Zigbee Gateway | | 985.03.006 |

- Door thickness mm / สำหรับประตูหนา มม.: 35–55

# ชุดล็อคประตูระบบดิจิตอลแบบก้านโยก
## ตลับกุญแจมาตรฐานสำหรับประตูเฟรมแคบ

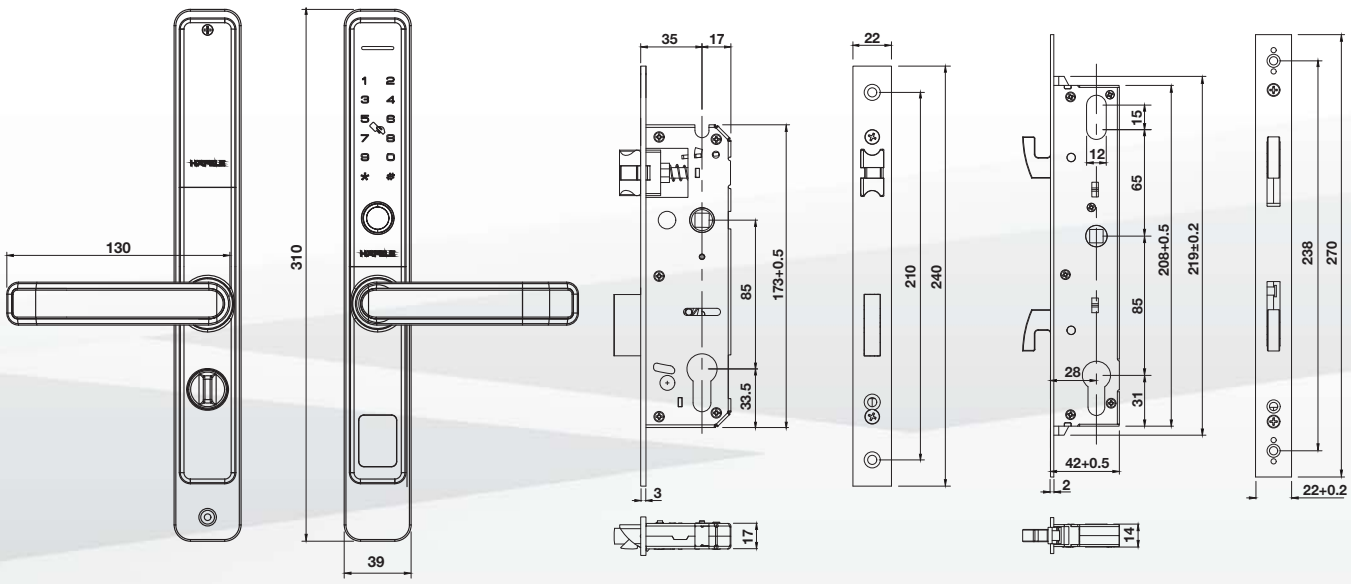


Internal Module
โมดูลด้านในห้อง

External Module
โมดูลด้านนอกห้อง

Swing Door Mortise
ตลับกุญแจสำหรับประตูบานเปิด

Sliding Door Mortise
ตลับกุญแจสำหรับประตูบานเลื่อน

| | |
|---|---|
| 1. Access Modes / วิธีการปลดล็อค | |
| > Fingerprint / ลายนิ้วมือ | 3 Master fingerprints, 97 User fingerprints / 3 ลายนิ้วมือหลัก, 97 ลายนิ้วมือทั่วไป |
| > PIN Code / รหัสผ่าน | 3 Master PIN codes, 97 User PIN codes / 3 รหัสผ่านหลัก, 97 รหัสผ่านทั่วไป |
| > Key Card / คีย์การ์ด | 3 Master key cards, 97 User key cards (RFID,BTS) /<br>3 คีย์การ์ดหลัก, 97 คีย์การ์ดทั่วไป (แบบ RFID หรือ BTS) |
| > Mechanical Keys / กุญแจสำหรับกรณีฉุกเฉิน | Key cylinder / กุญแจ |
| 2. Locking Modes / โหมดการล็อค | Auto locking, Manual locking, Privacy locking<br>โหมดการล็อคอัตโนมัติ, โหมดการล็อคด้วยมือ, โหมดความเป็นส่วนตัว |
| 3. Additional Features / คุณสมบัติเสริม | Random PIN code function / การใส่รหัสผ่านแบบสุ่ม<br>Mischief and hacking prevention system / ระบบป้องกันการโจรกรรม |
| 4. Power Supply / แหล่งจ่ายไฟ | 4 Batteries 1.5V AAA, Micro USB emergency power port<br>แบตเตอรี่ขนาด AAA 4 ก้อน, แหล่งจ่ายไฟฉุกเฉินแบบ Micro USB |
| 5. Supplied with / ประกอบด้วย | 1 External and internal module / โมดูลด้านนอกห้องและในห้อง 1 ชุด<br>1 Mortise lock and striking plate / ตลับกุญแจ 1 ชุดและเพลทรับกลอน 1 ชุด<br>1 Set of fixing material / อุปกรณ์ติดตั้ง 1 ชุด<br>2 Key cards, 2 Key tags / คีย์การ์ด 2 ใบ, คีย์การ์ดแบบแขวนพวงกุญแจ 2 ใบ<br>1 Profile cylinder with 2 Mechanical keys / ไส้กุญแจ 1 ชิ้น พร้อมดอกกุญแจ 2 ดอก<br>1 User manual and installation guide / คู่มือการใช้งาน, คู่มือติดตั้งและแผ่นทาบเจาะ 1 ชุด |

DL6500

# Lever Lock

## Standard Latch Lock Retrofit

### Features / คุณสมบัติ

- Bluetooth built-in to connect with Häfele Smart Lock App for easy configuration of lock features / บลูทูธในตัวเพื่อเชื่อมต่อกับ แอปพลิเคชัน Häfele Smart Lock เพื่อง่ายสำหรับการตั้งค่าของล็อค
- Bluetooth key sharing / การแชร์สิทธิ์ปลดล็อคด้วยบลูทูธคีย์
- English voice guide / การแนะนำการตั้งค่าอุปกรณ์ด้วยเสียง
- Digital touchpad / ปุ่มกดแบบสัมผัส
- Knob lock replacement / สามารถติดตั้งแทนลูกบิดประตูทั่วไปได้
- Mischief and hacking prevention system/ ระบบป้องกันการโจรกรรม
- Micro USB emergency power supply / กรณีแบตเตอรี่หมดสามารถใช้แบตเตอรี่ผ่านไมโครยูเอสบีจากแบตเตอรี่สำรองสำหรับโทรศัพท์มือถือได้
- Aluminium alloy external/internal module and die-cast handle / โมดูลด้านนอก/ด้านใน และมือจับ ผลิตจากอะลูมิเนียมอัลลอยด์

| Product information<br>รายละเอียดผลิตภัณฑ์ | Cat. No.<br>รหัสสินค้า |
|---|---|
| Black / สีดำ | 912.20.310 |

- Door thickness mm / สำหรับประตูหนา มม.: 35–50
- Min. door frame mm / สำหรับกรอบบานประตูหนาอย่างน้อย มม.: 100

# ชุดล็อคประตูระบบดิจิตอลแบบก้านโยก
## ลิ้นสปริงมาตรฐาน ติดตั้งแทนลูกบิดทั่วไป

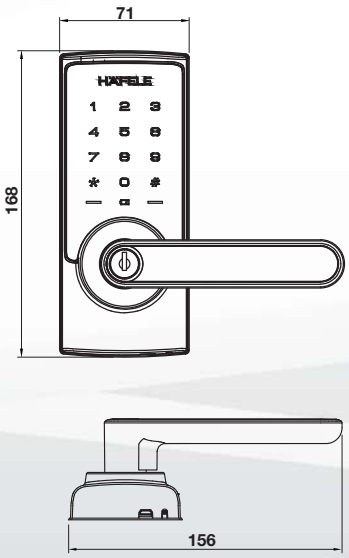


External Module
โมดูลด้านนอกห้อง

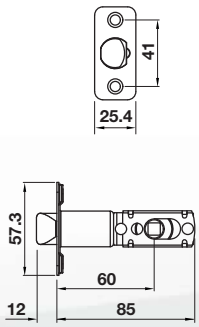


Tubular latch
ลิ้นสปริง

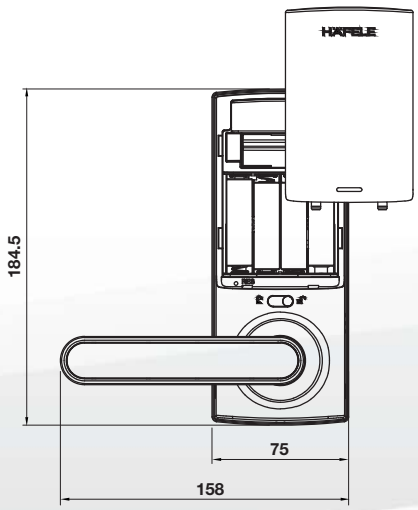


Internal Module
โมดูลด้านในห้อง

## Key Specifications / คุณสมบัติหลัก

| | |
|---|---|
| 1. Access Modes / วิธีการปลดล็อค | |
| > PIN Code / รหัสผ่าน | 1 Master PIN code, up to 20 user PIN codes / 1 รหัสผ่านหลัก, 20 รหัสผ่านทั่วไป |
| > Bluetooth Key / บลูทูธคีย์ | Up to 100 users / บลูทูธคีย์สูงสุด 100 ผู้ใช้งาน |
| > Mechanical Key<br>กุญแจสำหรับกรณีฉุกเฉิน | Key cylinder / กุญแจ |
| 2. Locking Modes / โหมดการล็อค | Auto locking, Manual Locking<br>โหมดการล็อคอัตโนมัติ, โหมดการล็อคด้วยมือ |
| 3. Additional Features<br>คุณสมบัติเสริม | Random PIN code function / การใส่รหัสผ่านแบบสุ่ม<br>Mischief and hacking prevention system / ระบบป้องกันการโจรกรรม |
| 4. Power Supply / แหล่งจ่ายไฟ | 4 Batteries 1.5V AA, Micro USB emergency power port<br>แบตเตอรี่ขนาด AA 4 ก้อน, แหล่งจ่ายไฟฉุกเฉินแบบ Micro USB |
| 5. Supplied with / ประกอบด้วย | 1 External and internal module / โมดูลด้านนอกห้องและในห้อง 1 ชุด<br>1 Set of striking plates / เพลทรับกลอน 1 ชุด<br>1 Set of fixing material / อุปกรณ์ติดตั้ง 1 ชุด<br>1 Tubular latch / ลิ้นสปริง 1 ชุด<br>2 Mechanical keys / กุญแจสำรอง (กรณีฉุกเฉิน) 2 ดอก<br>1 User manual and installation guide / คู่มือการใช้งาน, คู่มือติดตั้งและแผ่นทาบเจาะ 1 ชุด |

EL7200

# Lever Mortise Lock

## Standard Mortise

### Features / คุณสมบัติ

- Quality range lever mortise lock
  ชุดล็อคประตูระบบดิจิตอลแบบก้านโยกรุ่นมาตรฐาน
- Digital touchpad
  ปุ่มกดแบบสัมผัส
- Key card access compatible with Mifare and Rabbit RFID cards
  รองรับบัตร Mifare และบัตร Rabbit
- Motorised standard mortise lock with magnetic door sensor / ล็อคแบบมอเตอร์ไฟฟ้าแบบมาตรฐานพร้อมเซนเซอร์ประตูแบบแม่เหล็ก
- Aluminum, Plastic ABS external module with Plastic Acrylic touch panel
  โมดูลด้านนอกผลิตจากอะลูมิเนียม,พลาสติก ABS พร้อมแผงหน้าพลาสติกอะคริลิก
- Plastic ABS internal module
  โมดูลด้านในผลิตจากพลาสติก ABS
- Zinc alloy die-cast handle
  มือจับผลิตจากซิงค์อัลลอยด์

| Product information<br>รายละเอียดผลิตภัณฑ์ | Cat. No.<br>รหัสสินค้า |
|---|---|
| Black / สีดำ | 912.05.710 |

- Door thickness mm / สำหรับประตูหนา มม.: 35–50
- Min. door frame mm /
  สำหรับกรอบบานประตูหนาอย่างน้อย มม.: 130

# ชุดล็อคประตูระบบดิจิตอลแบบก้านโยก
## ตลับกุญแจมาตรฐาน

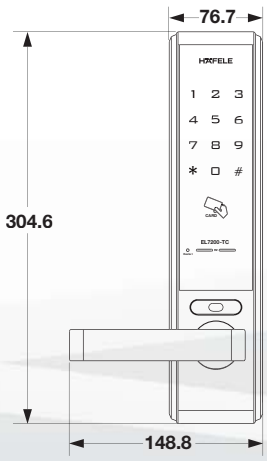


External Module
โมดูลด้านนอกห้อง

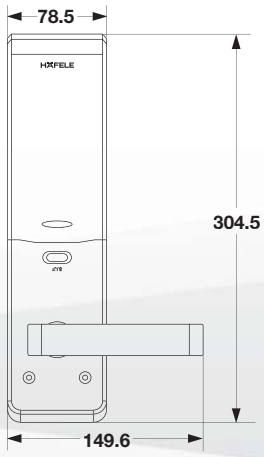


Internal Module
โมดูลด้านในห้อง

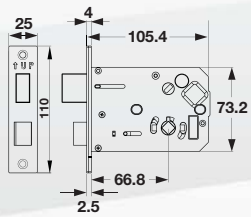


Standard Mortise
ตลับกุญแจมาตรฐาน

## Key Specifications / คุณสมบัติหลัก

| | |
|---|---|
| 1. Access Modes / วิธีการปลดล็อค | |
| > PIN Code / รหัสผ่าน | 1 Master PIN, 1 User PIN code / 1 รหัสผ่านหลัก, 1 รหัสผ่านทั่วไป |
| > Key Card / คีย์การ์ด | 50 User key cards (RFID, Rabbit) / 50 คีย์การ์ดทั่วไป (แบบ RFID หรือ Rabbit) |
| > Mechanical Key<br>กุญแจสำหรับกรณีฉุกเฉิน | Key cylinder / กุญแจ |
| 2. Locking Modes / โหมดการล็อค | Auto locking, Manual locking, Privacy locking<br>โหมดการล็อคอัตโนมัติ, โหมดการล็อคด้วยมือ, โหมดความเป็นส่วนตัว |
| 3. Additional Features<br>คุณสมบัติเสริม | Random PIN code function, Burglar Alarm / การใส่รหัสผ่านแบบสุ่ม, การเตือนเมื่อถูกบุกรุก |
| 4. Power Supply / แหล่งจ่ายไฟ | 8 Batteries 1.5V AA, Emergency power contacts with 9V battery<br>แบตเตอรี่ขนาด AA 8 ก้อน, แหล่งจ่ายไฟฉุกเฉินแบบแบตเตอรี่ขนาด 9 โวลต์ |
| 5. Supplied with / ประกอบด้วย | 1 External and internal module / โมดูลด้านนอกห้องและในห้อง 1 ชุด<br>1 Mortise lock and striking plate / ตลับกุญแจ 1 ชุด และเพลทรับกลอน 1 ชุด<br>1 Set of fixing material / อุปกรณ์ติดตั้ง 1 ชุด<br>2 Key cards, 2 Key tags / คีย์การ์ด 2 ใบ, คีย์การ์ดแบบแขวนพวงกุญแจ 2 ใบ<br>3 Mechanical keys / กุญแจสำรองกรณีฉุกเฉิน 3 ดอก<br>1 User manual and installation guide / คู่มือการใช้งาน, คู่มือติดตั้งและแผ่นทาบเจาะ 1 ชุด |

EL6000

# Lever Mortise Lock Small

## Standard Mortise

### Features / คุณสมบัติ

- Value range lever mortise lock small
  ชุดล็อคประตูระบบดิจิตอลแบบก้านโยกรุ่นประหยัด
- Digital touchpad
  ปุ่มกดแบบสัมผัส
- Key card access compatible with Mifare and Rabbit RFID cards
  รองรับบัตร Mifare และบัตร Rabbit
- Motorised standard mortise lock with magnetic door sensor
  ล็อคแบบมอเตอร์ไฟฟ้าแบบมาตรฐานพร้อมเซนเซอร์ประตูแบบแม่เหล็ก
- PC/ABS plastic external and internal module
  โมดูลด้านนอกและด้านในผลิตจากพลาสติก PC/ABS
- Zinc alloy die-cast handle
  มือจับผลิตจากซิงค์อัลลอยด์

| Product information<br>รายละเอียดผลิตภัณฑ์ | Cat. No.<br>รหัสสินค้า |
|---|---|
| Black / สีดำ | 912.20.380 |

- Door thickness mm / สำหรับประตูหนา มม.: 35–50
- Min. door frame mm /
  สำหรับกรอบบานประตูหนาอย่างน้อย มม.: 130

# ชุดล็อคประตูระบบดิจิตอลแบบก้านโยกรุ่นเล็ก
## ตลับกุญแจมาตรฐาน

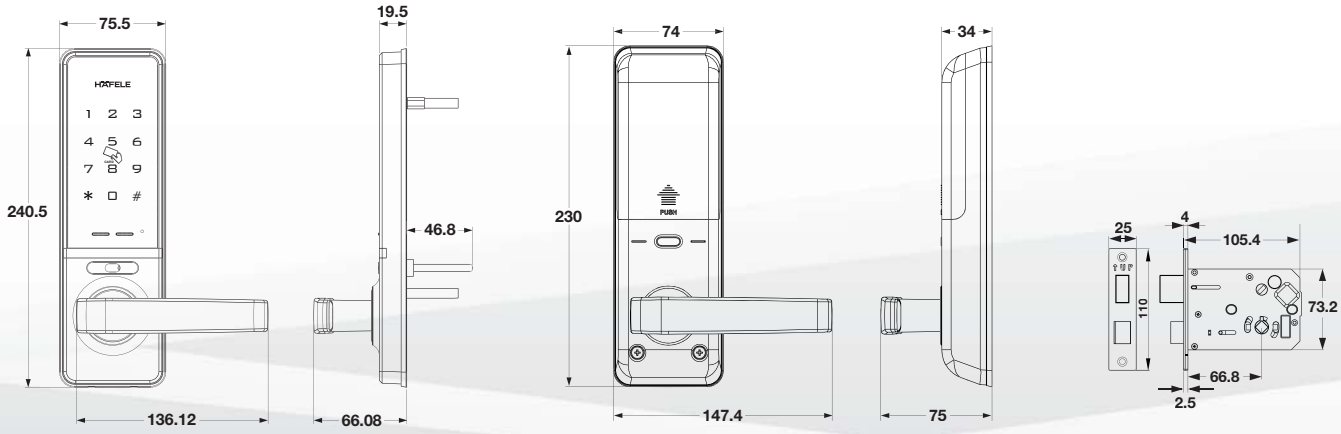


External Module
โมดูลด้านนอกห้อง

Internal Module
โมดูลด้านในห้อง

Standard Mortise
ตลับกุญแจมาตรฐาน

## Key Specifications / คุณสมบัติหลัก

| | |
|---|---|
| 1. Access Modes / วิธีการปลดล็อค | |
| > PIN Code / รหัสผ่าน | 1 Master PIN, 1 User PIN code / 1 รหัสผ่านหลัก, 1 รหัสผ่านทั่วไป |
| > Key Card / คีย์การ์ด | 50 User key cards (RFID, Rabbit) / 50 คีย์การ์ดทั่วไป (แบบ RFID หรือ Rabbit) |
| > Mechanical Key<br>กุญแจสำหรับกรณีฉุกเฉิน | Key cylinder / กุญแจ |
| 2. Locking Modes / โหมดการล็อค | Auto locking, Manual locking, Privacy locking<br>โหมดการล็อคอัตโนมัติ, โหมดการล็อคด้วยมือ, โหมดความเป็นส่วนตัว |
| 3. Additional Features<br>คุณสมบัติเสริม | Random PIN code function, Burglar Alarm / การใส่รหัสผ่านแบบสุ่ม, การเตือนเมื่อถูกบุกรุก |
| 4. Power Supply / แหล่งจ่ายไฟ | 4 Batteries 1.5V AA, Emergency power contacts with 9V battery<br>แบตเตอรี่ขนาด AA 4 ก้อน, แหล่งจ่ายไฟฉุกเฉินแบบแบตเตอรี่ขนาด 9 โวลต์ |
| 5. Supplied with / ประกอบด้วย | 1 External and internal module / โมดูลด้านนอกห้องและในห้อง 1 ชุด<br>1 Mortise lock and striking plate / ตลับกุญแจ 1 ชุด และเพลทรับกลอน 1 ชุด<br>1 Set of fixing material / อุปกรณ์ติดตั้ง 1 ชุด<br>2 Key cards, 2 Key tags / คีย์การ์ด 2 ใบ, คีย์การ์ดแบบแขวนพวงกุญแจ 2 ใบ<br>3 Mechanical keys / กุญแจสำรองกรณีฉุกเฉิน 3 ดอก<br>1 User manual and installation guide / คู่มือการใช้งาน, คู่มือติดตั้งและแผ่นทาบเจาะ 1 ชุด |

DL7000

# Lever Mortise Lock

## Standard or High Security Mortise

### Features / คุณสมบัติ

- Quality range lever mortise lock
  ชุดล็อคประตูระบบดิจิตอลแบบก้านโยกรุ่นมาตรฐาน
- Digital touchpad with easy readable big letters
  ปุ่มกดแบบสัมผัส พร้อมตัวอักษรที่ใหญ่ สะดวกต่อการอ่าน
- OLED display for easy configuration of lock features, Thai and English language available
  จอแสดงผล OLED เพื่อความง่ายต่อการตั้งค่าของล็อค ทั้งภาษาไทยและภาษาอังกฤษ
- Key card access compatible with Mifare and Rabbit RFID cards / รองรับบัตร Mifare และบัตร Rabbit
- Mortise lock in standard or high security version
  ตัวเลือกตลับกุญแจมาตรฐานหรือตลับกุญแจความปลอดภัยสูง
- Compact and modern symmetric panel design, no visible screws / ตัวล็อคถูกออกแบบกะทัดรัดและทันสมัย โดยไม่สามารถมองเห็นสกรูได้
- Plug-in expansion slot for ZigBee IoT module to connect with Hafele Smart Living APP (option)
  สามารถสั่งซื้อส่วนต่อขยายโมดูล ZigBee แยกต่างหาก เพื่อเชื่อมต่อกับแอปพลิเคชัน Häfele Smart Living
- Firmware upgradable via USB port
  สามารถอัปเกรดเฟิร์มแวร์ผ่านพอร์ต USB ได้
- Aluminium external and internal module
  โมดูลด้านนอกและด้านในผลิตจากอะลูมิเนียม
- Acrylic with stainless 403 inside plate cover
  ฝาครอบผลิตจากอะคริลิกและเพลทสแตนเลส 403 (ด้านใน)
- Handle with acrylic cover / มือจับด้านนอกผลิตจากอะคริลิก

| Product information<br>รายละเอียดผลิตภัณฑ์ | | Cat. No.<br>รหัสสินค้า |
|---|---|---|
| DL7100<br>Black / สีดำ | Standard | 912.05.930 |
| | High Security | 912.05.931 |
| Plug-in Module (Zigbee) | | 912.20.838 |
| WIFI Zigbee Gateway | | 985.03.006 |

- Door thickness mm / สำหรับประตูหนา มม.: 35–50
- Min. door frame mm /
  สำหรับกรอบบานประตูหนาอย่างน้อย มม.: 100

# ชุดล็อคประตูระบบดิจิตอลแบบก้านโยก

## ตลับกุญแจมาตรฐานหรือตลับกุญแจความปลอดภัยสูง

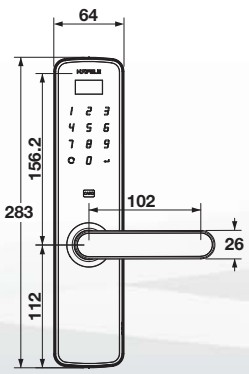


External Module
โมดูลด้านนอกห้อง

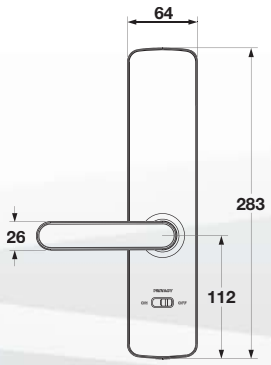


Internal Module
โมดูลด้านในห้อง

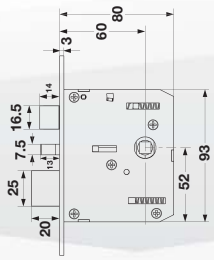


Standard Mortise
ตลับกุญแจมาตรฐาน

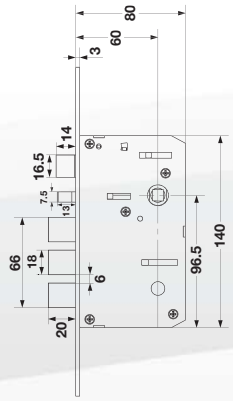


High Security Mortise
ตลับกุญแจความปลอดภัยสูง

## Key Specifications / คุณสมบัติหลัก

| | |
|---|---|
| 1. Access Modes / วิธีการปลดล็อค | |
| > PIN Code / รหัสผ่าน | 3 Master PIN, up to 47 user PIN / 3 รหัสผ่านหลัก, 47 รหัสผ่านทั่วไป |
| > Key Card / คีย์การ์ด | 3 Master key card, 47 User key cards (RFID, Rabbit) /<br>3 คีย์การ์ดหลัก, 47 คีย์การ์ดทั่วไป (แบบ RFID หรือ Rabbit) |
| > Mechanical Key<br>กุญแจสำหรับกรณีฉุกเฉิน | Security dual keyway cylinder / รูปแบบดอกกุญแจ 2 ชนิดในดอกเดียว |
| 2. Locking Modes / โหมดการล็อค | Auto locking, Manual locking, Privacy locking<br>โหมดการล็อคอัตโนมัติ, โหมดการล็อคด้วยมือ, โหมดความเป็นส่วนตัว |
| 3. Additional Features<br>คุณสมบัติเสริม | Random PIN code function, Burglar Alarm / การใส่รหัสผ่านแบบสุ่ม, การเตือนเมื่อถูกบุกรุก |
| 4. Power Supply / แหล่งจ่ายไฟ | 4 Batteries 1.5V AA, Micro USB emergency power port<br>แบตเตอรี่ขนาด AA 4 ก้อน, แหล่งจ่ายไฟฉุกเฉินแบบไมโคร USB |
| 5. Supplied with / ประกอบด้วย | 1 External and internal module / โมดูลด้านนอกห้องและในห้อง 1 ชุด<br>1 Mortise lock and striking plate / ตลับกุญแจ 1 ชุด และเพลทรับกลอน 1 ชุด<br>1 Set of fixing material / อุปกรณ์ติดตั้ง 1 ชุด<br>2 Key cards / คีย์การ์ด 2 ใบ<br>2 Mechanical keys / กุญแจสำรองกรณีฉุกเฉิน 2 ดอก<br>1 User manual and installation guide/ คู่มือการใช้งาน, คู่มือติดตั้งและแผ่นทาบเจาะ 1 ชุด |

DL7100

# Lever Mortise Lock

## Standard or High Security Mortise

### Features / คุณสมบัติ

- Quality range lever mortise lock
  ชุดล็อคประตูระบบดิจิตอลแบบก้านโยกรุ่นมาตรฐาน
- Digital touchpad with easy readable big letters
  ปุ่มกดแบบสัมผัส พร้อมตัวอักษรที่ใหญ่ สะดวกต่อการอ่าน
- OLED display for easy configuration of lock features, Thai and English language available
  จอแสดงผล OLED เพื่อความง่ายต่อการตั้งค่าของล็อค ทั้งภาษาไทยและภาษาอังกฤษ
- Advanced fingerprint reader
  หัวอ่านลายนิ้วมือเทคโนโลยีขั้นสูง
- Key card access compatible with Mifare and Rabbit RFID cards / รองรับบัตร Mifare และบัตร Rabbit
- Mortise lock in standard or high security version
  ตัวเลือกตลับกุญแจมาตรฐานหรือตลับกุญแจความปลอดภัยสูง
- Compact and modern symmetric panel design, no visible screws / ตัวล็อคถูกออกแบบกะทัดรัดและทันสมัย โดยไม่สามารถมองเห็นสกรูได้
- Plug-in expansion slot for ZigBee IoT module to connect with Hafele Smart Living APP (option)
  สามารถสั่งซื้อส่วนต่อขยายโมดูล ZigBee แยกต่างหาก เพื่อเชื่อมต่อกับแอปพลิเคชัน Häfele Smart Living
- Firmware upgradable via USB port
  สามารถอัปเกรดเฟิร์มแวร์ผ่านพอร์ต USB ได้
- Aluminium external and internal module
  โมดูลด้านนอกและด้านในผลิตจากอะลูมิเนียม
- Acrylic with stainless 403 inside plate cover
  ฝาครอบผลิตจากอะคริลิกและเพลทสแตนเลส 403 (ด้านใน)
- Handle with acrylic cover / มือจับด้านนอกผลิตจากอะคริลิก

| Product information<br>รายละเอียดผลิตภัณฑ์ | | Cat. No.<br>รหัสสินค้า |
|---|---|---|
| DL7100<br>Black / สีดำ | Standard | 912.05.934 |
| | High Security | 912.05.935 |
| Plug-in Module (Zigbee) | | 912.20.838 |
| WIFI Zigbee Gateway | | 985.03.006 |

- Door thickness mm / สำหรับประตูหนา มม.: 35–50
- Min. door frame mm /
  สำหรับกรอบบานประตูหนาอย่างน้อย มม.: 100

# ชุดล็อคประตูระบบดิจิตอลแบบก้านโยก
## ตลับกุญแจมาตรฐานหรือตลับกุญแจความปลอดภัยสูง

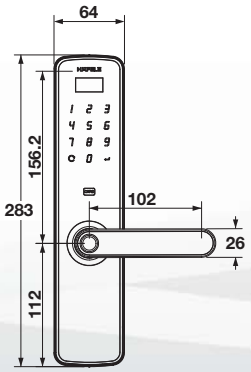


External Module
โมดูลด้านนอกห้อง

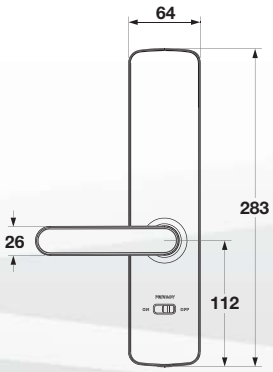


Internal Module
โมดูลด้านในห้อง

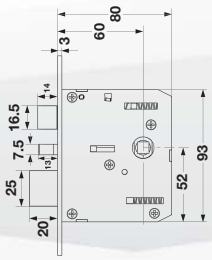


Standard Mortise
ตลับกุญแจมาตรฐาน

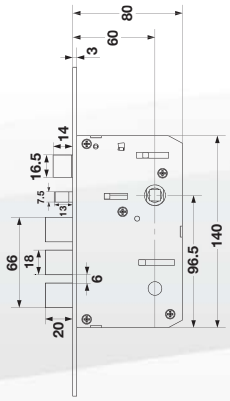


High Security Mortise
ตลับกุญแจความปลอดภัยสูง

## Key Specifications / คุณสมบัติหลัก

| | |
|---|---|
| 1. Access Modes / วิธีการปลดล็อค | |
| > PIN Code / รหัสผ่าน | 3 Master PIN, up to 47 user PIN / 3 รหัสผ่านหลัก, 47 รหัสผ่านทั่วไป |
| > Key Card / คีย์การ์ด | 3 Master key card, RFID key card up to 47 cards / 3 คีย์การ์ดหลัก, คีย์การ์ดแบบ RFID สูงสุด 47 ใบ (รองรับบัตร Rabbit) |
| > Mechanical Key<br>กุญแจสำหรับกรณีฉุกเฉิน | Security dual keyway cylinder / รูปแบบดอกกุญแจ 2 ชนิดในดอกเดียว |
| > Fingerprint<br>ลายนิ้วมือ | 3 Master fingerprints, Up to 97 fingerprints / 3 ลายนิ้วมือหลัก, ลายนิ้วมือ บันทึกได้สูงสุด 97 ลายนิ้วมือ |
| 2. Locking Modes / โหมดการล็อค | Auto locking, Manual locking, Privacy locking<br>โหมดการล็อคอัตโนมัติ, โหมดการล็อคด้วยมือ, โหมดความเป็นส่วนตัว |
| 3. Additional Features<br>คุณสมบัติเสริม | Random PIN code function, Burglar Alarm / การใส่รหัสผ่านแบบสุ่ม, การเตือนเมื่อถูกบุกรุก |
| 4. Power Supply / แหล่งจ่ายไฟ | 4 Batteries 1.5V AA, Micro USB emergency power port<br>แบตเตอรี่ขนาด AA 4 ก้อน, แหล่งจ่ายไฟฉุกเฉินแบบไมโคร USB |
| 5. Supplied with / ประกอบด้วย | 1 External and internal module / โมดูลด้านนอกห้องและในห้อง 1 ชุด<br>1 Mortise lock and striking plate / ตลับกุญแจ 1 ชุด และเพลทรับกลอน 1 ชุด<br>1 Set of fixing material / อุปกรณ์ติดตั้ง 1 ชุด<br>2 Key cards, 2 Key tags / คีย์การ์ด 2 ใบ, คีย์การ์ดแบบแขวนพวกกุญแจ 2 ใบ<br>2 Mechanical keys / กุญแจสำรองกรณีฉุกเฉิน 2 ดอก<br>1 User manual and installation guide/ คู่มือการใช้งาน, คู่มือติดตั้งและแผ่นทาบเจาะ 1 ชุด |

DL7800

# Lever Mortise Lock

## High Security Mortise

### Features / คุณสมบัติ

- Quality range lever mortise lock /
  ชุดล็อคประตูระบบดิจิตอลแบบก้านโยกรุ่นมาตรฐาน
- Plug-in expansion slot with ZigBee IoT module to connect with Häfele Smart Living App /
  ภายในชุดล็อคมีส่วนต่อขยายโมดูล ZigBee เพื่อเชื่อมต่อกับแอปพลิเคชัน Häfele Smart Living
- High precision looking by motorized bolt /
  การล็อคที่แม่นยำด้วยลิ้นตายแบบไฟฟ้า
- Digital touchpad / ปุ่มกดแบบสัมผัส
- Auto Manual lock mode selectable /
  สามารถเลือกโหมดล็อคอัตโนมัติ หรือล็อคด้วยตนเองได้
- Zinc alloy external/internal module and die-cast handle/
  โมดูลด้านนอก/ด้านใน และมือจับ ผลิตจากซิงค์อัลลอยด์

| Product information<br>รายละเอียดผลิตภัณฑ์ | Cat. No.<br>รหัสสินค้า |
|---|---|
| Black / สีดำ | 912.20.186 |
| WIFI Zigbee Gateway | 985.03.006 |

- Door thickness mm / สำหรับประตูหนา มม.: 35–50
- Min. door frame mm /
  สำหรับกรอบบานประตูหนาอย่างน้อย มม.: 130

# ชุดล็อคประตูระบบดิจิตอลแบบก้านโยก
## ตลับกุญแจความปลอดภัยสูง

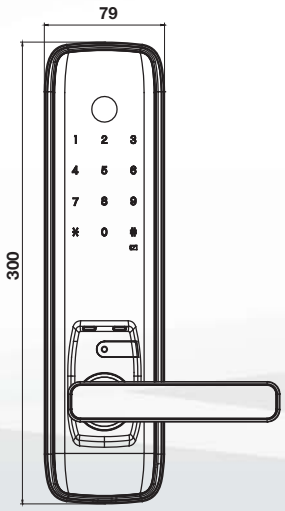


External Module
โมดูลด้านนอกห้อง

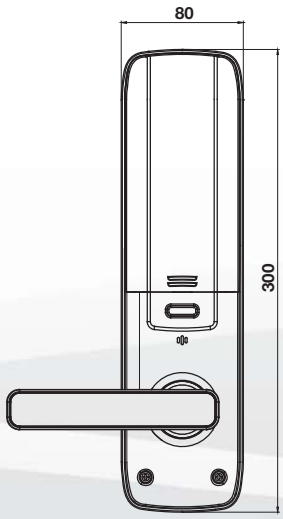


Internal Module
โมดูลด้านในห้อง

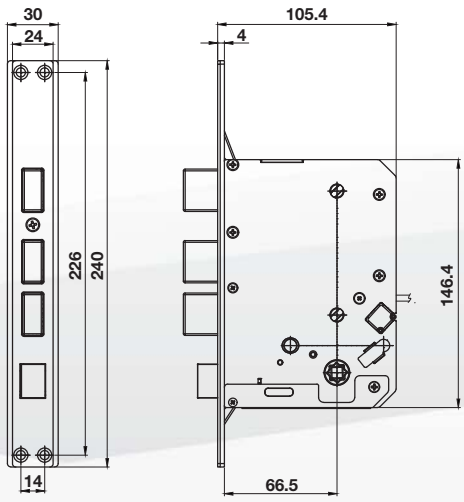


High Security Mortise
ตลับกุญแจความปลอดภัยสูง

## Key Specifications / คุณสมบัติหลัก

| | |
|---|---|
| 1. Access Modes / วิธีการปลดล็อค | |
| > Fingerprint / ลายนิ้วมือ | 100 Fingerprints / ลายนิ้วมือสูงสุด 100 ลายนิ้วมือ |
| > PIN Code / รหัสผ่าน | 1 Master PIN, 30 User PIN codes and 4 Guest PIN codes /<br>1 รหัสผ่านหลัก, 30 รหัสผู้ใช้งาน และ 4 รหัสแขก |
| > Key Card / คีย์การ์ด | 70 User key cards (RFID, BTS) / 70 คีย์การ์ดทั่วไป (แบบ RFID หรือ BTS) |
| > Mechanical Keys /<br>กุญแจสำหรับกรณีฉุกเฉิน | Key cylinder / กุญแจ |
| 2. Locking Modes / โหมดการล็อค | Auto locking, Manual locking, Privacy locking<br>โหมดการล็อคอัตโนมัติ, โหมดการล็อคด้วยมือ, โหมดความเป็นส่วนตัว |
| 3. Additional Features /<br>คุณสมบัติเสริม | Random PIN code function / การใส่รหัสผ่านแบบสุ่ม<br>Burglar alarm / การเตือนเมื่อถูกบุกรุก |
| 4. Power Supply / แหล่งจ่ายไฟ | 4 Batteries 1.5V AA, Emergency power contacts with 9 V battery<br>แบตเตอรี่ขนาด AA 4 ก้อน, แหล่งจ่ายไฟฉุกเฉินแบบแบตเตอรี่ขนาด 9 โวลต์ |
| 5. Supplied with / ประกอบด้วย | 1 External and internal module / โมดูลด้านนอกห้องและในห้อง 1 ชุด<br>1 Mortise lock and striking plate / ตลับกุญแจ 1 ชุดและเพลทรับกลอน 1 ชุด<br>1 Set of fixing material / อุปกรณ์ติดตั้ง 1 ชุด<br>3 Mechanical keys / กุญแจสำรอง (กรณีฉุกเฉิน) 3 ดอก<br>1 User manual and installation guide / คู่มือการใช้งาน, คู่มือติดตั้งและแผ่นทาบเจาะ 1 ชุด |

DL7600

# Lever Mortise Lock

## High Strength DIN Type Mortise

### Features / คุณสมบัติ

- Premium range lever mortise lock / ชุดล็อคแบบก้านโยกคุณภาพสูง
- Stylish and strong design / รูปลักษณ์ทันสมัยและแข็งแรง
- Bluetooth built-in to connect with Häfele Smart Lock App for easy configuration of lock features บลูทูธในตัวเพื่อเชื่อมต่อกับ แอปพลิเคชัน Häfele Smart Lock เพื่อง่ายสำหรับการตั้งค่าของล็อค
- Bluetooth key sharing / การแชร์สิทธิ์ปลดล็อคด้วยบลูทูธคีย์
- Advanced fingerprint reader / หัวอ่านลายนิ้วมือเทคโนโลยีขั้นสูง
- Key card access compatible with Mifare and Rabbit RFID cards / รองรับบัตร Mifare และบัตร Rabbit
- Motorised high strength DIN style mortise lock ตลับกุญแจความคงทนสูงมาตรฐานทั่วไปติดตั้งแทนระบบล็อคทั่วไปได้
- English voice guide / การแนะนำการตั้งค่าด้วยเสียง
- Plug-in expansion slot for Z-wave IoT module (Option) สามารถสั่งซื้อส่วนต่อขยายโมดูล Z-wave แยกต่างหาก
- Aluminum alloy and PC/ABS plastic external and internal module โมดูลด้านนอกและด้านในผลิตจากอะลูมิเนียมอัลลอยด์และพลาสติก PC/ABS
- Zinc Alloy diecasting handle / มือจับผลิตจากซิงค์อัลลอยด์

| Product information<br>รายละเอียดผลิตภัณฑ์ | Cat. No.<br>รหัสสินค้า |
|---|---|
| Black / สีดำ | 912.20.016 |
| Copper / สีทองแดง | 912.20.017 |
| Plug-in Module (Z-wave)<br>ส่วนต่อขยายโมดูล Z-wave | Contact Specialist<br>ติดต่อผู้เชี่ยวชาญ |
| Plug-in Module (Zigbee) | 912.20.834 |
| WIFI Zigbee Gateway | 985.03.006 |

- Door thickness mm / สำหรับประตูหนา มม.: 35–60
- Min. door frame mm / สำหรับกรอบบานประตูหนาอย่างน้อย มม.: 130

# ชุดล็อคประตูระบบดิจิตอลแบบก้านโยก
## ตลับกุญแจความคงทนสูง (มาตรฐาน DIN)

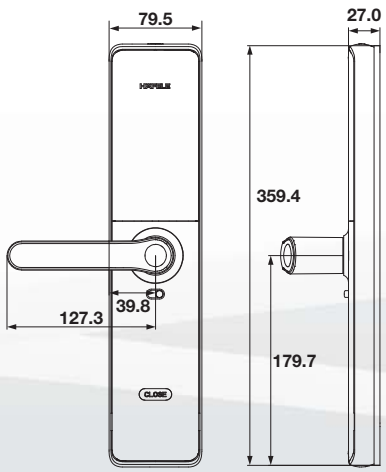


Internal Module
โมดูลด้านในห้อง

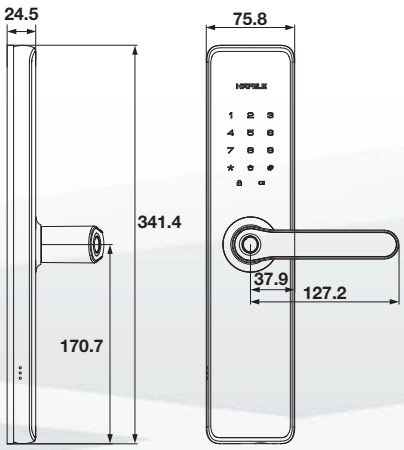


External Module
โมดูลด้านนอกห้อง

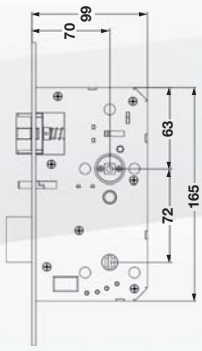


High Strength Mortise
ตลับกุญแจความคงทนสูง

## Key Specifications / คุณสมบัติหลัก

| | |
|---|---|
| 1. Access Modes / วิธีการปลดล็อค | |
| > PIN Code / รหัสผ่าน | 1 Master PIN, up to 10 user PIN / 1 รหัสผ่านหลัก, 10 รหัสผ่านทั่วไป |
| > Key Card / คีย์การ์ด | RFID key card up to 100 cards / คีย์การ์ดแบบ RFID สูงสุด 100 ใบ (รองรับบัตร Rabbit) |
| > Mechanical Key<br>กุญแจสำหรับกรณีฉุกเฉิน | Key cylinder / กุญแจ |
| > Bluetooth Key / บลูทูธคีย์ | Up to 100 users / บลูทูธคีย์สูงสุด 100 ผู้ใช้งาน |
| > Fingerprint / ลายนิ้วมือ | Up to 100 fingerprint / ลายนิ้วมือ บันทึกได้สูงสุด 100 ลายนิ้วมือ |
| 2. Locking Modes / โหมดการล็อค | Auto locking, Manual locking, Privacy locking, Defence locking<br>โหมดการล็อคอัตโนมัติ, โหมดการล็อคด้วยมือ, โหมดความเป็นส่วนตัว, โหมดเตือนเมื่อถูกปลดล็อค |
| 3. Additional Features / คุณสมบัติเสริม | Random PIN code function, Burglar Alarm / การใส่รหัสผ่านแบบสุ่ม, การเตือนเมื่อถูกบุกรุก |
| 4. Power Supply / แหล่งจ่ายไฟ | 8 Batteries 1.5V AA, Micro USB emergency power port<br>แบตเตอรี่ขนาด AA 8 ก้อน, แหล่งจ่ายไฟฉุกเฉินแบบไมโคร USB |
| 5. Supplied with / ประกอบด้วย | 1 External and internal module / โมดูลด้านนอกห้องและในห้อง 1 ชุด<br>1 Mortise lock and striking plate / ตลับกุญแจ 1 ชุด และเพลทรับกลอน 1 ชุด<br>1 Set of fixing material / อุปกรณ์ติดตั้ง 1 ชุด<br>2 Key cards, 2 Key tags / คีย์การ์ด 2 ใบ, คีย์การ์ดแบบแขวนพวงกุญแจ 2 ใบ<br>2 Mechanical keys / กุญแจสำรองกรณีฉุกเฉิน 2 ดอก<br>1 User manual, Installation guide<br>คู่มือการใช้งาน, คู่มือติดตั้งและแผ่นทาบเจาะ 1 ชุด |

PP8100

# Push-Pull Mortise Lock

## High Strength DIN Type Mortise

### Features / คุณสมบัติ

- Premium range Push-Pull mortise lock / ชุดล็อคแบบ Push-Pull คุณภาพสูง
- Bluetooth built-in to connect with Häfele Smart Lock App for easy configuration of lock features บลูทูธในตัวเพื่อเชื่อมต่อกับ แอปพลิเคชัน Häfele Smart Lock เพื่อง่ายสำหรับการตั้งค่าของล็อค
- Bluetooth key sharing / การแชร์สิทธิ์ปลดล็อคด้วยบลูทูธคีย์
- Advanced fingerprint reader / หัวอ่านลายนิ้วมือเทคโนโลยีขั้นสูง
- Key card access compatible with Mifare and Rabbit RFID cards / รองรับบัตร Mifare และบัตร Rabbit
- Motorised high strength DIN style mortise lock with double bolt locking / ตลับกุญแจความคงทนสูงมาตรฐานทั่วไป พร้อมการล็อคกลอนคู่ติดตั้งแทนระบบล็อคทั่วไปได้
- English voice guide / การแนะนำการตั้งค่าด้วยเสียง
- Plug-in expansion slot for Z-wave IoT module (Option) สามารถสั่งซื้อส่วนต่อขยายโมดูล Z-wave แยกต่างหาก
- Aluminum alloy and PC/ABS plastic external/internal module โมดูลด้านนอกและด้านในผลิตจากอะลูมิเนียมอัลลอยด์และพลาสติก PC/ABS

| Product information<br>รายละเอียดผลิตภัณฑ์ | Cat. No.<br>รหัสสินค้า |
|---|---|
| Black / สีดำ | 912.20.264 |
| Copper / สีทองแดง | 912.20.265 |
| Plug-in Module (Z-wave)<br>ส่วนต่อขยายโมดูล Z-wave | Contact Specialist<br>ติดต่อผู้เชี่ยวชาญ |
| Plug-in Module (Zigbee) | 912.20.834 |
| WIFI Zigbee Gateway | 985.03.006 |

- Door thickness mm / สำหรับประตูหนา มม.: 35–60
- Min. door frame mm / สำหรับกรอบบานประตูหนาอย่างน้อย มม.: 130

# ชุดล็อคประตูระบบดิจิตอลแบบ Push-Pull
## ตลับกุญแจความคงทนสูง (มาตรฐาน DIN)

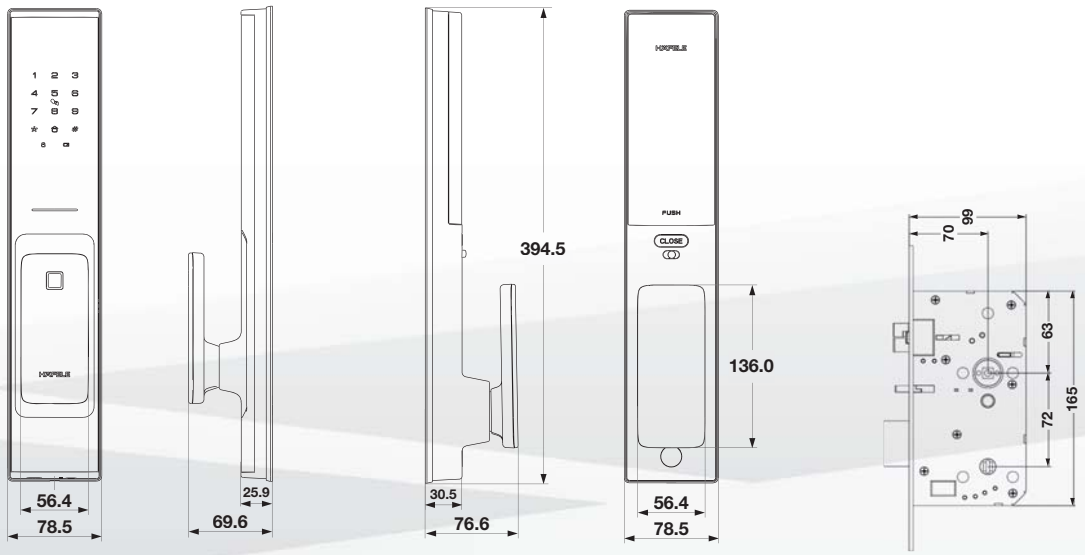


External Module
โมดูลด้านนอกห้อง

Internal Module
โมดูลด้านในห้อง

High Strength Mortise
ตลับกุญแจความคงทนสูง

## Key Specifications / คุณสมบัติหลัก

| | |
|---|---|
| 1. Access Modes / วิธีการปลดล็อค | |
| > PIN Code / รหัสผ่าน | 1 Master PIN, up to 10 user PIN / 1 รหัสผ่านหลัก, 10 รหัสผ่านทั่วไป |
| > Key Card / คีย์การ์ด | RFID key card up to 100 cards / คีย์การ์ดแบบ RFID สูงสุด 100 ใบ (รองรับบัตร Rabbit) |
| > Mechanical Key<br>กุญแจสำหรับกรณีฉุกเฉิน | Key cylinder / กุญแจ |
| > Bluetooth Key / บลูทูธคีย์ | Up to 100 users / บลูทูธคีย์สูงสุด 100 ผู้ใช้งาน |
| > Fingerprint / ลายนิ้วมือ | Up to 100 fingerprint / ลายนิ้วมือ บันทึกได้สูงสุด 100 ลายนิ้วมือ |
| 2. Locking Modes / โหมดการล็อค | Auto locking, Manual locking, Privacy locking, Defence locking<br>โหมดการล็อคอัตโนมัติ, โหมดการล็อคด้วยมือ, โหมดความเป็นส่วนตัว, โหมดเตือนเมื่อถูกปลดล็อค |
| 3. Additional Features / คุณสมบัติเสริม | Random PIN code function, Burglar Alarm / การใส่รหัสผ่านแบบสุ่ม, การเตือนเมื่อถูกบุกรุก |
| 4. Power Supply / แหล่งจ่ายไฟ | 8 Batteries 1.5V AA, Micro USB emergency power port<br>แบตเตอรี่ขนาด AA 8 ก้อน, แหล่งจ่ายไฟฉุกเฉินแบบไมโคร USB |
| 5. Supplied with / ประกอบด้วย | 1 External and internal module / โมดูลด้านนอกห้องและในห้อง 1 ชุด<br>1 Mortise lock and striking plate / ตลับกุญแจ 1 ชุด และเพลทรับกลอน 1 ชุด<br>1 Set of fixing material / อุปกรณ์ติดตั้ง 1 ชุด<br>2 Key cards, 2 Key tags / คีย์การ์ด 2 ใบ, คีย์การ์ดแบบแขวนพวงกุญแจ 2 ใบ<br>2 Mechanical keys / กุญแจสำรองกรณีฉุกเฉิน 2 ดอก<br>1 User manual, Installation guide<br>คู่มือการใช้งาน, คู่มือติดตั้งและแผ่นทาบเจาะ 1 ชุด |

PP9000

# Push-Pull Mortise Lock

## High Strength DIN Type Mortise

### Features / คุณสมบัติ

- Premium range fully automatic Push-Pull mortise lock
  ชุดล็อคแบบ Push-Pull อัตโนมัติคุณภาพสูง
- Bluetooth built-in to connect with Häfele Smart Lock App for easy configuration of lock features
  บลูทูธในตัวเพื่อเชื่อมต่อกับ แอปพลิเคชัน Häfele Smart Lock เพื่อง่ายสำหรับการตั้งค่าของล็อค
- Bluetooth key sharing / การแชร์สิทธิ์ปลดล็อคด้วยบลูทูธคีย์
- Advanced fingerprint reader /
  หัวอ่านลายนิ้วมือเทคโนโลยีขั้นสูง
- Key card access compatible with Mifare and Rabbit RFID cards / รองรับบัตร Mifare และบัตร Rabbit
- Motorised high strength DIN style mortise lock with double bolt locking / ตลับกุญแจความคงทนสูง มาตรฐานทั่วไปพร้อมการล็อคกลอนคู่ติดตั้งแทนระบบล็อคทั่วไปได้
- English voice guide / การแนะนำการตั้งค่าด้วยเสียง
- Plug-in expansion slot for Z-wave IoT module (Option)
  สามารถสั่งซื้อส่วนต่อขยายโมดูล Z-wave แยกต่างหาก
- Aluminum alloy and PC/ABS plastic external and internal module with plastic acrylic touch panel / โมดูลด้านนอกและด้านในผลิตจากอะลูมิเนียมอัลลอยด์และพลาสติก PC/ABS พร้อมแผงหน้าพลาสติกอะคริลิก

| Product information<br>รายละเอียดผลิตภัณฑ์ | Cat. No.<br>รหัสสินค้า |
|---|---|
| Black / สีดำ | 912.20.018 |
| Plug-in Module (Z-wave)<br>อุปกรณ์ส่วนต่อขยายโมดูล Z-wave | Contact Specialist<br>ติดต่อผู้เชี่ยวชาญ |
| Plug-in Module (Zigbee) | 912.20.834 |
| WIFI Zigbee Gateway | 985.03.006 |

- Door thickness mm/ สำหรับประตูหนา มม.: 35–60
- Min. door frame mm/
  สำหรับกรอบบานประตูหนาอย่างน้อย มม.: 130

# ชุดล็อคประตูระบบดิจิตอลแบบ Push-Pull

## ตลับกุญแจความคงทนสูง (มาตรฐาน DIN)

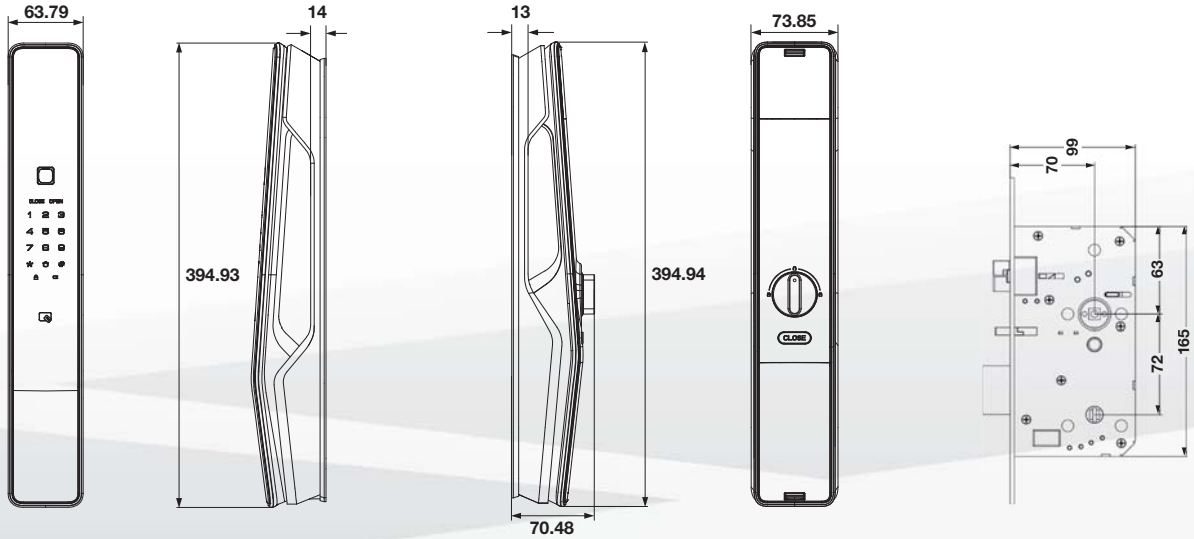


External Module
โมดูลด้านนอกห้อง

Internal Module
โมดูลด้านในห้อง

High Strength Mortise
ตลับกุญแจความคงทนสูง

## Key Specifications / คุณสมบัติหลัก

| | |
|---|---|
| 1. Access Modes / วิธีการปลดล็อค | |
| > PIN Code / รหัสผ่าน | 1 Master PIN, up to 10 user PIN / 1 รหัสผ่านหลัก, 10 รหัสผ่านทั่วไป |
| > Key Card / คีย์การ์ด | RFID key card up to 100 cards / คีย์การ์ดแบบ RFID สูงสุด 100 ใบ (รองรับบัตร Rabbit) |
| > Mechanical Key<br>กุญแจสำหรับกรณีฉุกเฉิน | Key cylinder / กุญแจ |
| > Bluetooth Key / บลูทูธคีย์ | Up to 100 users / บลูทูธคีย์สูงสุด 100 ผู้ใช้งาน |
| > Fingerprint / ลายนิ้วมือ | Up to 100 fingerprint / ลายนิ้วมือ บันทึกได้สูงสุด 100 ลายนิ้วมือ |
| 2. Locking Modes / โหมดการล็อค | Auto locking, Manual locking, Privacy locking, Defence locking<br>โหมดการล็อคอัตโนมัติ, โหมดการล็อคด้วยมือ, โหมดความเป็นส่วนตัว, โหมดเตือนเมื่อถูกปลดล็อค |
| 3. Additional Features / คุณสมบัติเสริม | Random PIN code function, Burglar Alarm / การใส่รหัสผ่านแบบสุ่ม, การเตือนเมื่อถูกบุกรุก |
| 4. Power Supply / แหล่งจ่ายไฟ | 8 Batteries 1.5V AA, Micro USB emergency power port<br>แบตเตอรี่ขนาด AA 8 ก้อน, แหล่งจ่ายไฟฉุกเฉินแบบไมโคร USB |
| 5. Supplied with / ประกอบด้วย | 1 External and internal module / โมดูลด้านนอกห้องและในห้อง 1 ชุด<br>1 Mortise lock and striking plate / ตลับกุญแจ 1 ชุด และเพลทรับกลอน 1 ชุด<br>1 Set of fixing material / อุปกรณ์ติดตั้ง 1 ชุด<br>2 Key cards, 2 Key tags / คีย์การ์ด 2 ใบ, คีย์การ์ดแบบแขวนพวงกุญแจ 2 ใบ<br>2 Mechanical keys / กุญแจสำรองกรณีฉุกเฉิน 2 ดอก<br>1 User manual, Installation guide<br>คู่มือการใช้งาน, คู่มือติดตั้งและแผ่นทาบเจาะ 1 ชุด |

# The Häfele App solution

## โซลูชันแอปพลิเคชันโดย Häfele

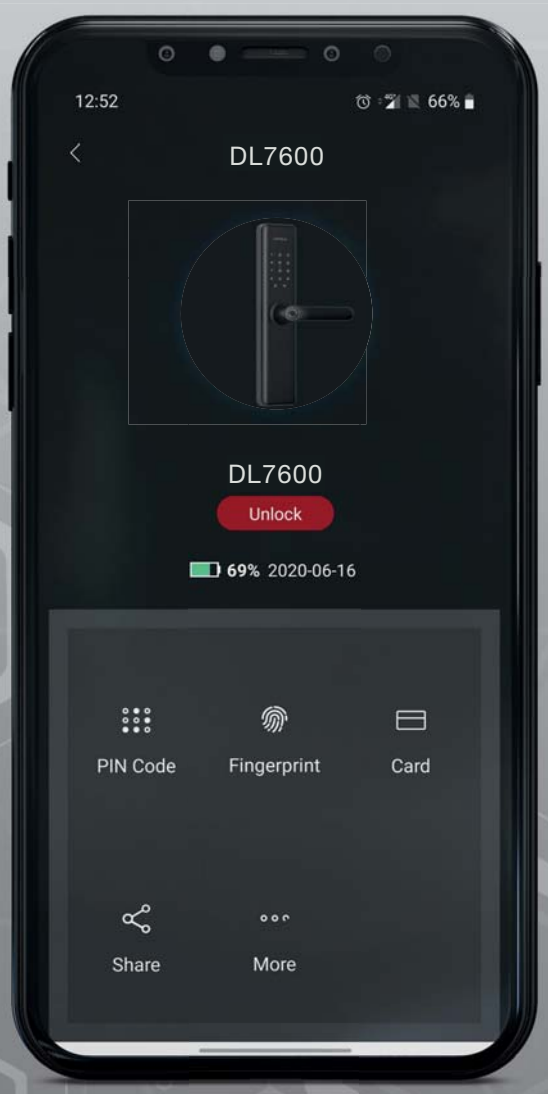


### Häfele Smart Lock

This application allows you to unlock and manage your Häfele Smart Locks via smartphone and monitor their status. Furthermore, you can operate all lock functions very conveniently and share Bluetooth keys with your family.

แอปพลิเคชันนี้ให้คุณปลดล็อค และจัดการ Häfele Smart Locks ของคุณผ่านสมาร์ทโฟนและพร้อมทั้งตรวจสอบสถานะ นอกจากนี้คุณสามารถใช้งานฟังก์ชันล็อคทั้งหมดได้อย่างสะดวกสบายและสามารถแชร์บลูทูธคีย์กับคนในครอบครัวของคุณได้อีกด้วย

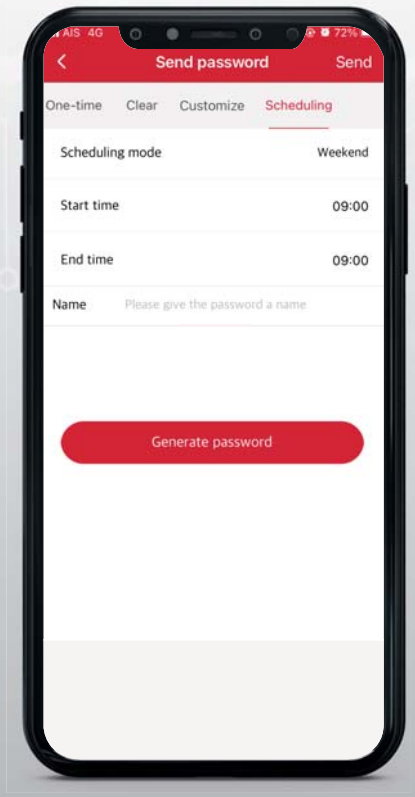


ACCESS

# Häfele
## Access

Use Bluetooth keys and temporary PIN codes to replace your traditional physical key. You can generate temporary, recurring or one-time PIN codes from anywhere and send them to people via smartphone. It also keeps records of all the lock operations.

ใช้บลูทูธคีย์และรหัสผ่านแบบชั่วคราวเพื่อแทนที่กุญแจแบบดั้งเดิมของคุณ อีกทั้งคุณสามารถสร้างรหัสผ่านแบบชั่วคราวแบบเกิดซ้ำหรือรหัสผ่านแบบใช้ครั้งเดียวได้จากทุกที่และยังส่งต่อให้ผู้อื่นผ่านสมาร์ทโฟน นอกจากนี้ยังเก็บบันทึกกิจกรรมของล็อคได้อีกด้วย

# Häfele
## Smart Living

Take control of your home with the Häfele Smart Living Application. Remote control doorbell, switches, lights, air-conditioner, cameras and roller blinds. The Häfele smart lock connects via ZigBee Gateway. Unlock from anywhere, check access records and battery level.

ควบคุมบ้านของคุณด้วย Häfele Smart Living แอปพลิเคชันที่สามารถควบคุมได้ตั้งแต่กริ่งประตูแบบรีโมท, สวิตช์ไฟ, แอร์, กล้องและม่านม้วน ล็อคอัจฉริยะจาก Häfele ทำงานโดยเชื่อมต่อผ่าน ZigBee Gateway ปลดล็อคได้จากทุกที่และสามารถตรวจสอบประวัติการใช้งาน รวมถึงระดับแบตเตอรี่

| DESCRIPTION<br>รายละเอียด | ER4900 | ER5100 | ER5200 | DH2000 | DL6600<br>(SWING DOOR) | DL6600<br>(SLIDING DOOR) | DL6500 |
|---|---|---|---|---|---|---|---|
| ACCESS MODES (วิธีการปลดล็อค) | | | | | | | |
| PIN CODE<br>รหัสผ่าน | 20 | 10 | 100 | - | 100 | 100 | 20 |
| KEYCARD<br>คีย์การ์ด | 50 | 100 | 100 | - | 100 | 100 | - |
| FINGERPRINT<br>ลายนิ้วมือ | - | 100 | 100 | 20 | 100 | 100 | - |
| MECHANICAL KEY<br>กุญแจฉุกเฉิน | - | - | - | √ | √ | √ | √ |
| PRODUCT SPECIFICATION (ข้อมูลสินค้า) | | | | | | | |
| DOOR THICKNESS (mm)<br>ความหนาประตู (มม.) | 30-50 | 30-50 | 30-50 | 32-50 | 35-55 | 35-55 | 35-50 |
| BACKSET (mm)<br>ระยะมือจับจากขอบบาน (มม.) | - | - | - | 60-70 | 35 | 28 | 60-70 |
| MORTISE DEPTH (mm)<br>ระยะเจาะลึกตลับกุญแจ (มม.) | - | - | - | 85 | 52 | 42 | 85 |
| ADDITIONAL FEATURES (คุณสมบัติเพิ่มเติม) | | | | | | | |
| MASTER CODE<br>รหัสผ่านหลัก | √ | √ | √ | - | √ | √ | √ |
| BLUETOOTH/ZIGBEE<br>ระบบบลูทูธ/ สัญญาณซิกบี | - | ✓ | ✓ | ✓ | ✓ | ✓ | ✓ |
| BTS AND MRT COMPATIBLE<br>การรองรับบัตร BTS, MRT | √ | √ | √ | - | √ | √ | - |
| LOW BATTERY ALARM<br>การเตือนเมื่อแบตเตอรี่ต่ำ | √ | √ | √ | √ | √ | √ | √ |
| BURGLAR ALARM<br>การเตือนเมื่อถูกบุกรุก | - | √ | - | - | √ | √ | - |
| PRIVACY MODE<br>โหมดความเป็นส่วนตัว | - | √ | - | - | √ | √ | - |
| APPLICATION<br>แอปพลิเคชัน | - | Hafele<br>Smart Lock | Hafele<br>Access | Hafele<br>Smart Living | Hafele<br>Smart Living | Hafele<br>Smart Living | Hafele<br>Smart Lock |

| DESCRIPTION<br>รายละเอียด | EL7200 | EL6000 | DL7000 /<br>DL7100 | DL7800 | DL7600 | PP8100 | PP9000 |
|---|---|---|---|---|---|---|---|
| ACCESS MODES (วิธีการปลดล็อค) | | | | | | | |
| PIN CODE<br>รหัสผ่าน | 1 | 1 | 50 | 35 | 10 | 10 | 10 |
| KEYCARD<br>คีย์การ์ด | 50 | 50 | 50 | 70 | 100 | 100 | 100 |
| FINGERPRINT<br>ลายนิ้วมือ | - | - | 100 | 100 | 100 | 100 | 100 |
| MECHANICAL KEY<br>กุญแจฉุกเฉิน | √ | √ | √ | √ | √ | √ | √ |
| PRODUCT SPECIFICATION (ข้อมูลสินค้า) | | | | | | | |
| DOOR THICKNESS (mm)<br>ความหนาประตู (มม.) | 35-50 | 35-50 | 35-50 | 35-50 | 35-60 | 35-60 | 35-60 |
| BACKSET (mm)<br>ระยะมือจับจากขอบบาน (มม.) | 70 | 70 | 60 | 70 | 70 | 70 | 70 |
| MORTISE DEPTH (mm)<br>ระยะเจาะลึกตลับกุญแจ (มม.) | 110 | 110 | 80 | 110 | 99 | 99 | 99 |
| ADDITIONAL FEATURES (คุณสมบัติเพิ่มเติม) | | | | | | | |
| MASTER CODE<br>รหัสผ่านหลัก | √ | √ | √ | √ | √ | √ | √ |
| BLUETOOTH/ZIGBEE<br>ระบบบลูทูธ/ สัญญาณซิกบี | - | - | Z | Z | ᛒ | ᛒ | ᛒ |
| BTS AND MRT COMPATIBLE<br>การรองรับบัตร BTS, MRT | √ | √ | √ | √ | √ | √ | √ |
| LOW BATTERY ALARM<br>การเตือนเมื่อแบตเตอรี่ต่ำ | √ | √ | √ | √ | √ | √ | √ |
| BURGLAR ALARM<br>การเตือนเมื่อถูกบุกรุก | √ | √ | √ | √ | √ | √ | √ |
| PRIVACY MODE<br>โหมดความเป็นส่วนตัว | √ | √ | √ | √ | √ | √ | √ |
| APPLICATION<br>แอปพลิเคชัน | - | - | Hafele<br>Smart Living | Hafele<br>Smart Living | Hafele<br>Smart Lock | Hafele<br>Smart Lock | Hafele<br>Smart Lock |

**Imprint**

This brochure is only intended for use by the recipient. It remains in all respects the property of Häfele.

Reproductions of this catalogue in whole or in part, the copying or imitation of any illustrations and the imitation of the layout are strictly prohibited.

The technical descriptions and dimensions in this catalogue, also those with the photographs and drawings, are not binding. We reserve the right to make design improvements. All dimensions in mm, unless stated otherwise.

We bear no liability for any misprints or other errors that might occur in the production of the brochure.

All deliveries are made pursuant to Häfele's sales conditions.

November 2022
© Copyright by Häfele (Thailand) Limited
All rights reserved
Printed in Thailand

**สงวนลิขสิทธิ์**

โบรชัวร์เล่มนี้สงวนลิขสิทธิ์ในการใช้เป็นคู่มือเลือกซื้อผลิตภัณฑ์เท่านั้นและถือเป็นสมบัติของบริษัทเฮเฟเล่โดยสมบูรณ์

การผลิตลอกเลียนแบบทั้งหมดหรือส่วนหนึ่งส่วนใด รวมทั้งการลอกเลียนแบบภาพหรือรูปแบบการจัดวางถือเป็นการละเมิดลิขสิทธิ์

คำบรรยายทางเทคนิคและขนาดของผลิตภัณฑ์ รวมถึงภาพและแบบร่างที่ปรากฏภายในไม่ถือเป็นข้อผูกมัดทางกฎหมายแต่อย่างใดทาง
บริษัทฯ ขอสงวนสิทธิ์ในการปรับเปลี่ยนงานออกแบบในภายหลังขนาดของผลิตภัณฑ์ทั้งหมดมีหน่วยเป็นมิลลิเมตร ยกเว้นในกรณีที่ระบุเป็นหน่วยอื่น

ทั้งนี้ทางบริษัทฯ จะไม่ขอรับผิดชอบต่อความผิดพลาดใดๆ ที่อาจเกิดขึ้นระหว่างขั้นตอนการผลิตโบรชัวร์

การจัดส่งสินค้าจะเป็นไปตามเงื่อนไขการขายที่ระบุโดยบริษัทเฮเฟเล่

พฤศจิกายน 2564
ลิขสิทธิ์ของบริษัท เฮเฟเล่ (ประเทศไทย) จำกัด
สงวนลิขสิทธิ์
พิมพ์ที่ประเทศไทย

hafelethailand

hafelethailand

Häfele Thailand

Häfele Thailand

Häfele Thailand

Häfele Thailand

*New products,*
*latest information*
*and regular promotions!*

www.hafele.com
www.hafelethailand.com

*Contact our sales department*
*for detailed information!*

info@hafele.co.th

*Online Shop:*
*24 hours - Exclusive & Easy!*
www.hafelehome.co.th


**Häfele (Thailand) Limited**

**Häfele Design Studio (Bangkok)**
57 Soi Sukhumvit 64, Sukhumvit Rd.,
Phrakanong Tai, Phrakanong,
Bangkok 10260
Telephone: (02) 768-7171

**Häfele Design Studio (Pattaya)**
88/8 Moo 11,
Nongprue, Banglamung,
Chonburi 20150
Telephone: (038) 332-485-8

**Häfele Design Studio (Hua Hin)**
15/84 Hua Hin 29,
Petchkasem Rd., Hua Hin,
Prachubkirikhan 77110
Telephone: (032) 547-704

**Häfele Design Center (Phuket)**
Opposite Big C, 81 Moo 5,
Chalermprakiet Ror-9 Rd.,
Vichit, Muang, Phuket 83000
Telephone: (076) 304-460

**Häfele Design Studio (Chiang Mai)**
498 Chiang Mai-Lampang Road
Thasala, Muang Chiang Mai,
Chiang Mai 50000
Telephone: (053) 240-300



Cat. No. 732.04.306